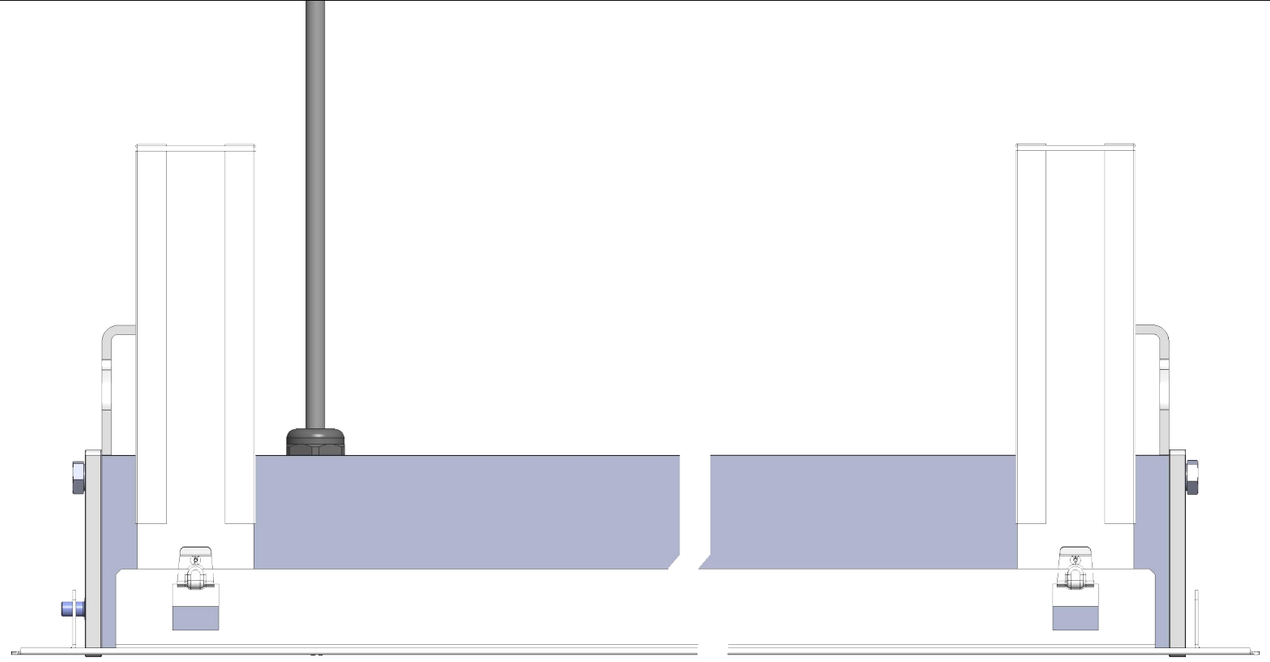

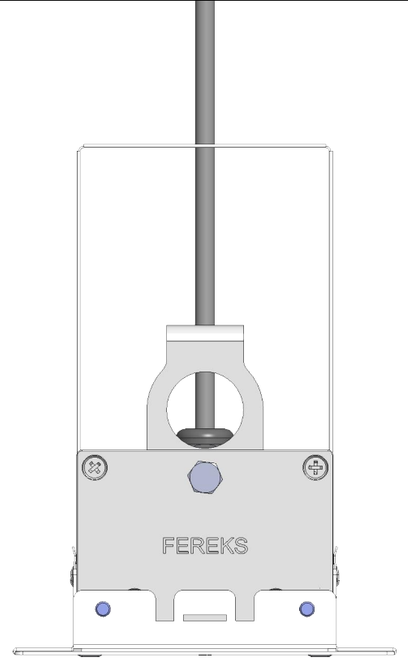


ГОСТ 15878-79-Km5

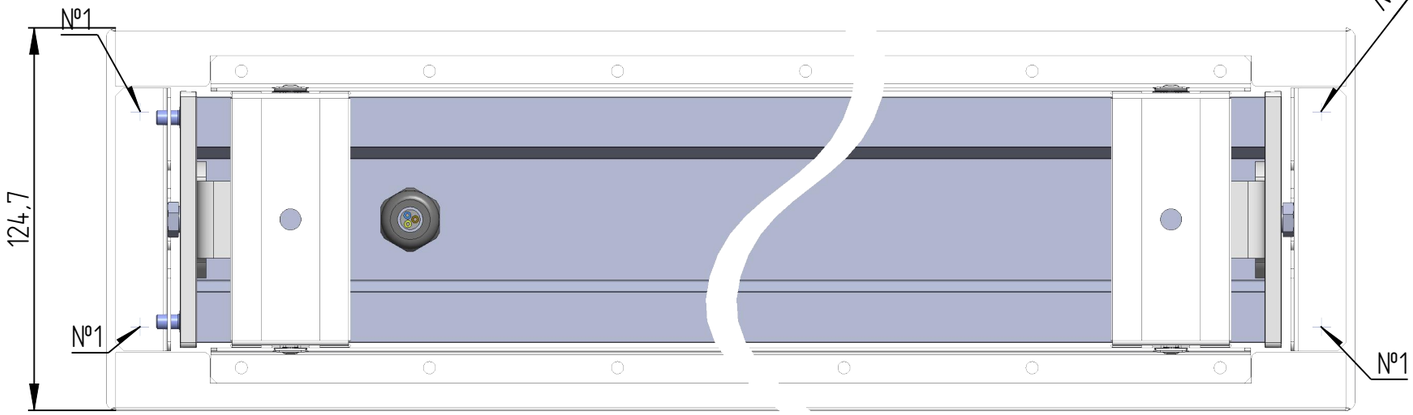


1:6

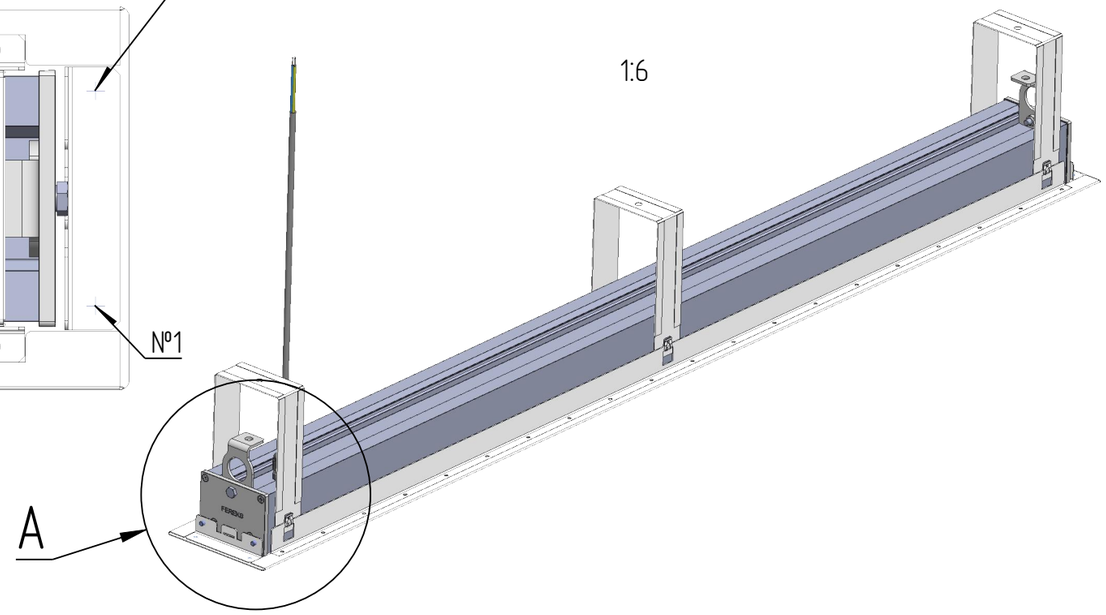


A

1:2,5

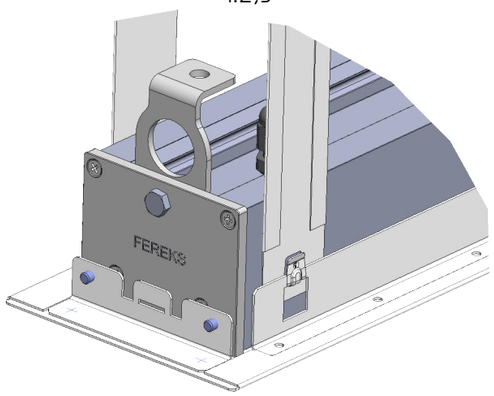


promlamp